К174УН13

Микросхема представляет собой усилитель записи с АРУ и предварительный усилитель воспроизведения звука. Предназначена для усиления записи и воспроизведения звука. Может быть использована в качестве микрофонного усилителя. Содержит 64 интегральных элемента. Корпус типа 238.16-1, масса не более 1.5 г.

В состав микросхемы входят: универсальный предварительный усилитель, устройство автоматической регулировки уровня записи и усилитель записи.

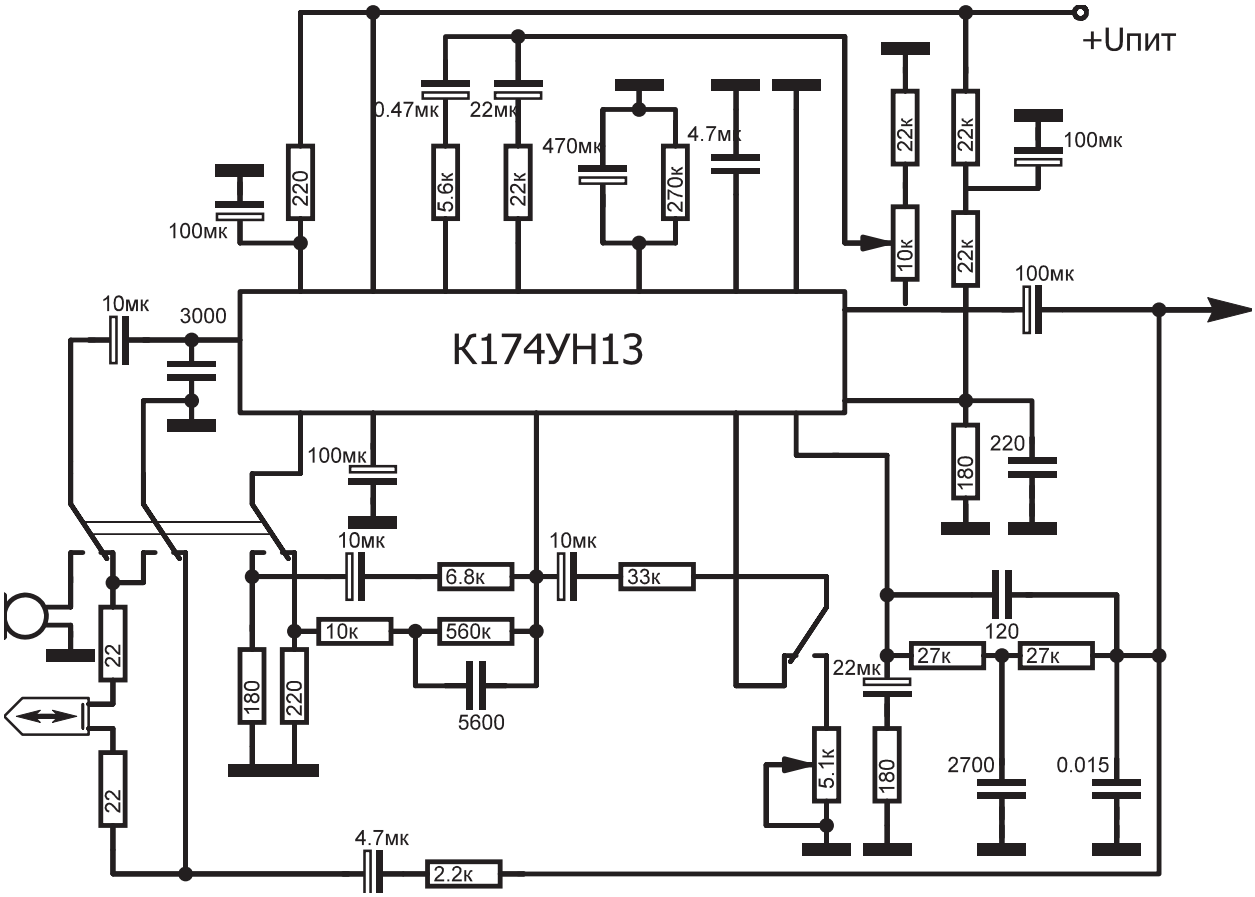

Типовая схема включения К174УН13 в качестве усилителя записи с АРУ

Назначение выводов: *1* — вход предварительного усилителя (ПУ); 2 — эмиттер входного транзистора ПУ; 3 — выход ПУ для подключения навесного элемента; *4* — выход ПУ; 5 — земля ПУ и автоматического регулятора уровня записи (АРУЗ); 6 — выход АРУЗ; 7 — инвертирующий вход усилителя записи (УЗ); 8 — не инвертирующий вход УЗ; 9 — выход УЗ; *10* — земля УЗ и АРУЗ; *1* f, *12* — выводы для подключения навесных элементов; 13 — вход АРУЗ; *14* — вход АРУЗ; *15* — напряжение питания УЗ и АРУЗ; *16*—напряжение питания ПУ.

Электрические параметры

Номинальное напряжение питания	9 В
Ток потребления предварительного усилителя	3….8 мА
Ток потребления усилителя записи с АРУ	6 16 мА
Коэффициент усиления напряжения усилителя записи с АРУ	$\geq 50 дБ$
Коэффициент гармоник	
предварительного усилителя при усилении	
$K_{У,U1} = 28 дБ$	$\leq 0,2\%$
усилителя записи без АРУ при усилении	
$K_{У,U2} = 54 дБ$	$\leq 0,4\%$
Диапазон АРУ напряжения	$\leq 6 дБ$
Эквивалентное напряжение шума. приведенное ко входу	$\leq 1,2 мкВ$
Допустимое значение статического потенциала	$\leq 200 В$
Типовое значение входного сопротивления предварительного усилителя	17 кОм
Типовое значение входного сопротивления усилителя записи	40 кОм

Предельно допустимые режимы эксплуатации

Напряжение питания	4…12 В
Входное напряжение	$\leq 100 мВ$
Напряжение на выводе *16*	4…12 В
Сопротивление нагрузки	>10 Ом
Температура окружающей среды	-25+55°С