Электролитические танталовые объёмно-пористые

К52-9

ОЖО. 464.213 ТУ приёмка “5”
ОЖО. 464.213 ТУ ОЖО.464.200 ТУ приёмка “9”

Предназначены для работы в цепях постоянного, и пульсирующего тока и в импульсном режиме. Изготавливаются во всеклиматическом исполнении (В).

Номинальное напряжение	6,3 – 125 В
Номинальная емкость	1,5 – 1000 мкФ
Допустимые отклонения емкости (20 С,f=50Гц)	10 %; 20 %; 30 %
Интервал рабочих температур	-60 С...+125 С
Срок сохраняемости	25 лет
Ток утечки: при $C_{ном}U_{ном}$ 4000 мкКл $C_{ном}U_{ном}$ > 4000 мкКл	(0,002 $C_{ном}U_{ном}$ + 1) мкА (0,003 $C_{ном}U_{ном}$ + 1) мкА
Тангенс угла потерь	5 - 35%
Полное сопротивление на частоте 10 кГц	1,2 – 50 Ом
Минимальная наработка: при $U_{ном}$ и t = +125 С при $U_{ном}$ и t = +85 С при 0,7$U_{ном}$ и t = +70 С	1 000 часов 5 000 часов 30000 часов

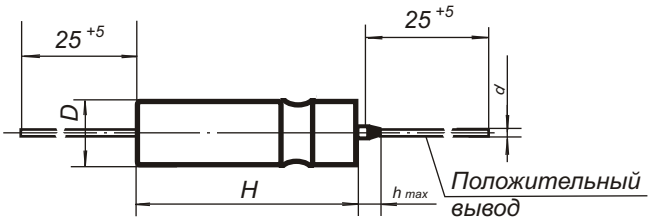

D x H, мм	h_{max}, мм	d, мм
4,8 x 18	6,5	0,6
6 x 20	5	0,6
7,5 x 22	5	0,8
9 x 30	5	0,8

Номинальное напряжение,В	6,3	16	25	32	50	63	100	125
Номинальная емкость, мкФ	D x H, мм / масса,г							
1,5								4,8 x 18 / 3,5
2,2								4,8 x 18 / 3,5
3,3								4,8 x 18 / 3,5
4,7								4,8 x 18 / 3,5
6,8							4,8 x 18 / 3,5	
10						4,8 x 18 / 3,5		6 x 20 / 6,5
15					4,8 x 18 / 3,5		6 x 20 / 6,5	
22				4,8 x 18 / 3,5		6 x 20 / 6,5		7,5 x 22 / 10
33			4,8 x 18 / 3,5		6 x 20 / 6,5		7,5 x 22 / 10	
47		4,8 x 18 / 3,5		6 x 20 / 6,5		7,5 x 22 / 10		
68	4,8 x 18 / 3,5		6 x 20 / 6,5		7,5 x 22 / 10			
100		6 x 20 / 6,5		7,5 x 22 / 10			9 x 30 / 18	
150	6 x 20 / 6,5		7,5 x 22 / 10			9 x 30 / 18		
180					9 x 30 / 18			
220	6 x 20 / 6,5	7,5 x 22 / 10						
270				9 x 30 / 18				
330	7,5 x 22 / 10							
390			9 x 30 / 18					
470	7,5 x 22 / 10							
560		9 x 30 / 18						
1000	9 x 30 / 18							

www.elecond.ru

Зависимость допускаемой амплитуды переменной синусоидальной составляющей пульсирующего напряжения Uf от частоты

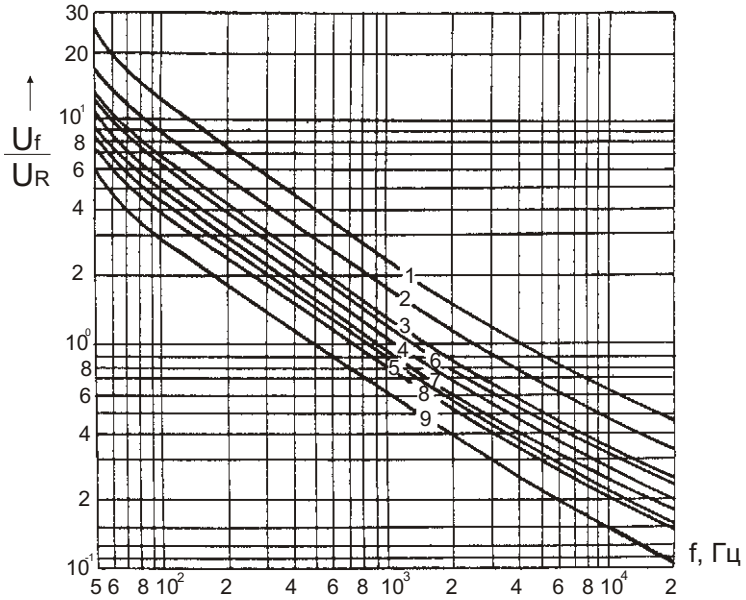

1- для конденсаторов на Uном=6,3В
2- для конденсаторов на Uном=16В
3- для конденсаторов на Uном=25...50В
4- для конденсаторов на Uном=63В
5- для конденсаторов на Uном=100В

в облегчённых режимах и при t=+125 С

2- для конденсаторов на Uном=6,3В
6- для конденсаторов на Uном=16В
7- для конденсаторов на Uном=25...50В
8- для конденсаторов на Uном=63В
9- для конденсаторов на Uном=100В

Зависимость напряжения от температуры

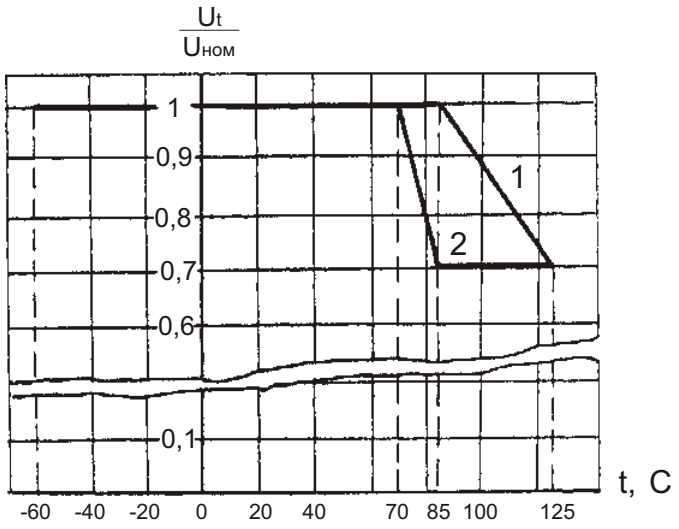

1- для конденсаторов на Uном=6,3...125В Ø 4,8 мм; 6,0 мм; 7,5 мм
Uном=6,3...32В Ø 9,0 мм
2- для конденсаторов на Uном=50...100В Ø 9,0 мм

Зависимость допускаемого размаха импульсного напряжения Uи от частоты следования импульсов Fи и длительности наименьшего из временных интервалов, соответствующих фронту фили спаду фимпульса и номинальной ёмкости С ном

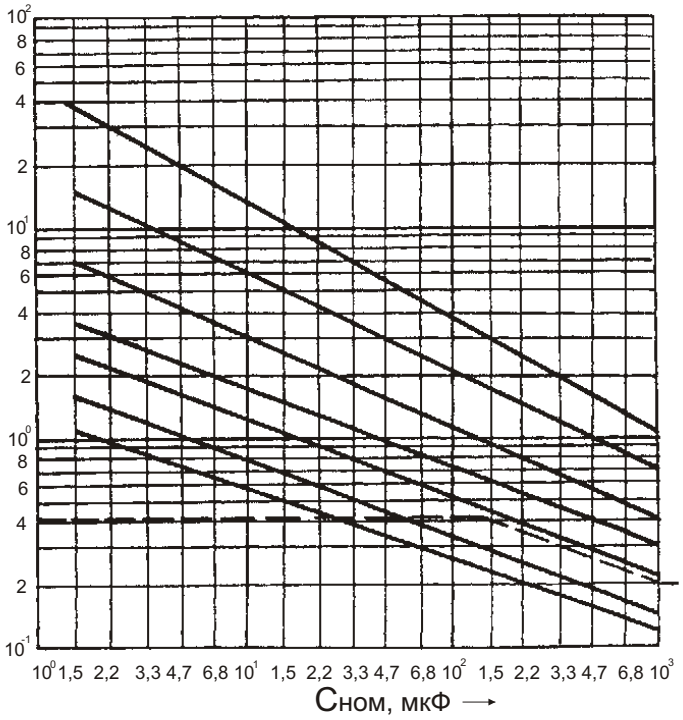

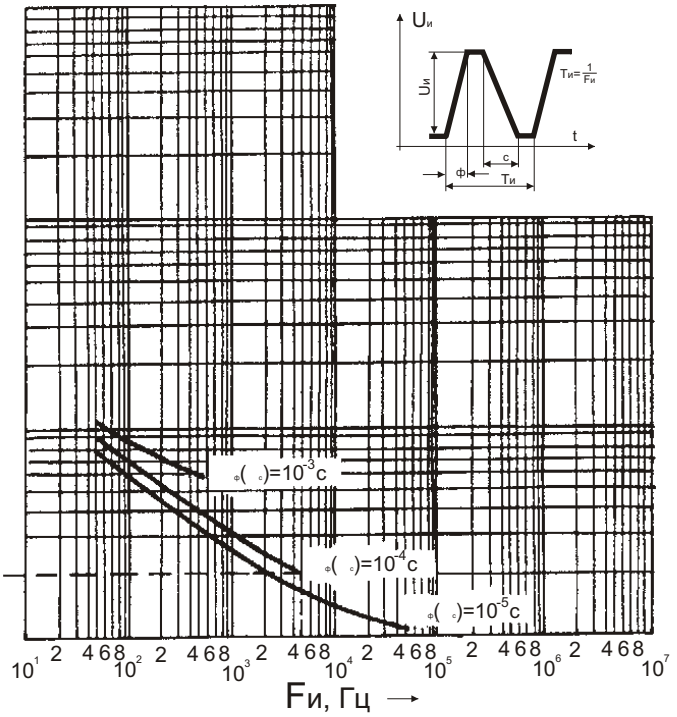

Пример. Дано: Сном=150мкФ Находим: Uи=0,4В
Fи=5кГц
ф=10^{-4} с

www.elecond.ru

Характер зависимости изменения ёмкости, тангенса угла потерь от температуры

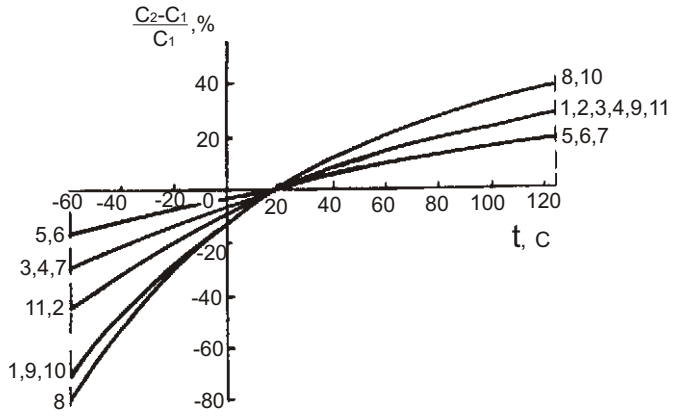

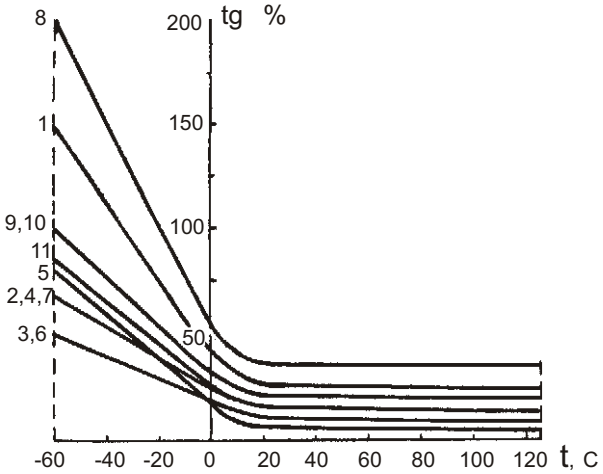

Номер группы	1	2	3	4	5	6	7	8	9	10	11
Uном x Cном, В x мкФ	6,3 x 68 6,3 x 330 6,3 x 150 6,3 x 470 6,3 x 220	6,3 x 22 50 x 68 50 x 33 32 x 47 25 x 68 32 x 100	63 x 47 100 x 15 100 x 33 125 x 10 125 x 22	16 x 47 25 x 33	50 x 15 63 x 10 100 x 6,8	125 x 4,7 125 x 3,3 125 x 2,2 125 x 1,5	32 x 22	6,3 x 1000 16 x 560 25 x 390	50 x 180 63 x 150 100 x 100	32 x 270	16 x 100 16 x 220 25 x 150

Характер зависимости полного сопротивления от частоты

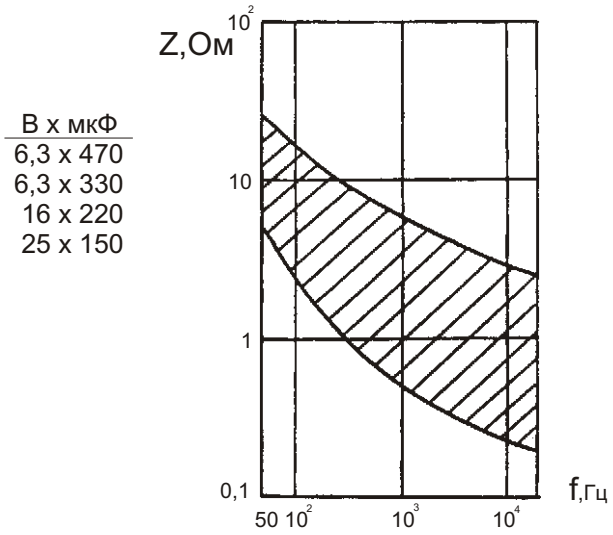

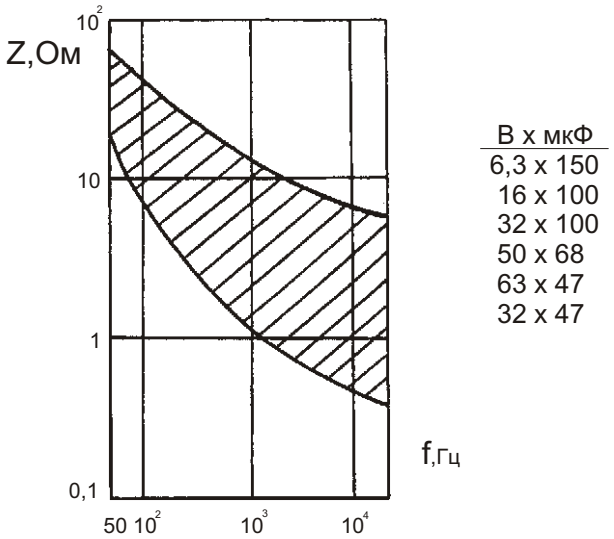

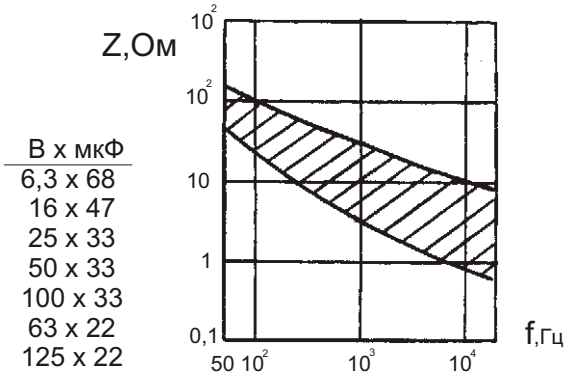

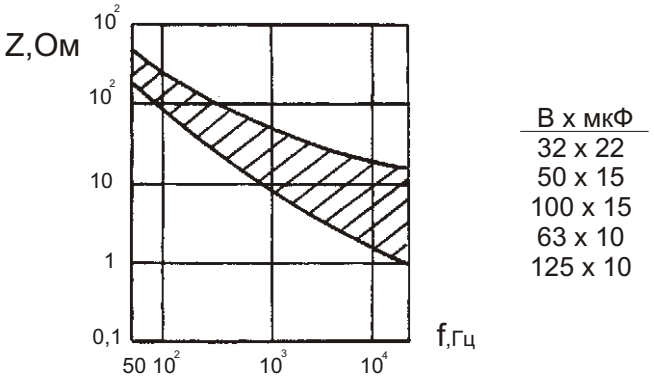

www.elecond.ru