ЗС 1-1, ЗС 2-1

ЗС 1-1, ЗС 2-1 предназначены для коммутации электрических цепей постоянного и переменного тока в различных электрических схемах.

Технические характеристики

Напряжение переключаемого тока, В	0.05
Напряжение переключаемого постоянного тока, В	1100
Напряжение переключаемого переменного тока, В	1000

Электрические параметры

Ток переключаемый, А	0.0005 - 4
Напряжение переключаемое, В	0.5 - 30
Ток коммутируемый, А	70
Ток переключаемый, А	0.0005 - 3
Напряжение переключаемое, В	0.5 - 250
Ток коммутируемый, А	300
Рабочая температура, °С	-60 ... +100

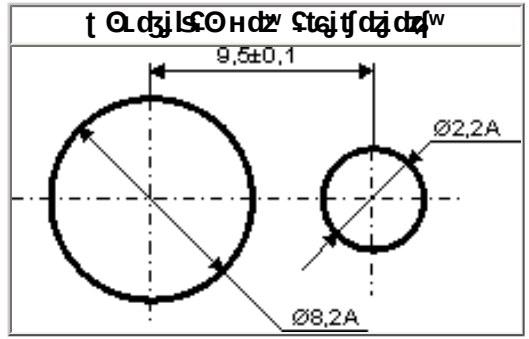
9,5±0,1
Ø2,2A
Ø8,2A

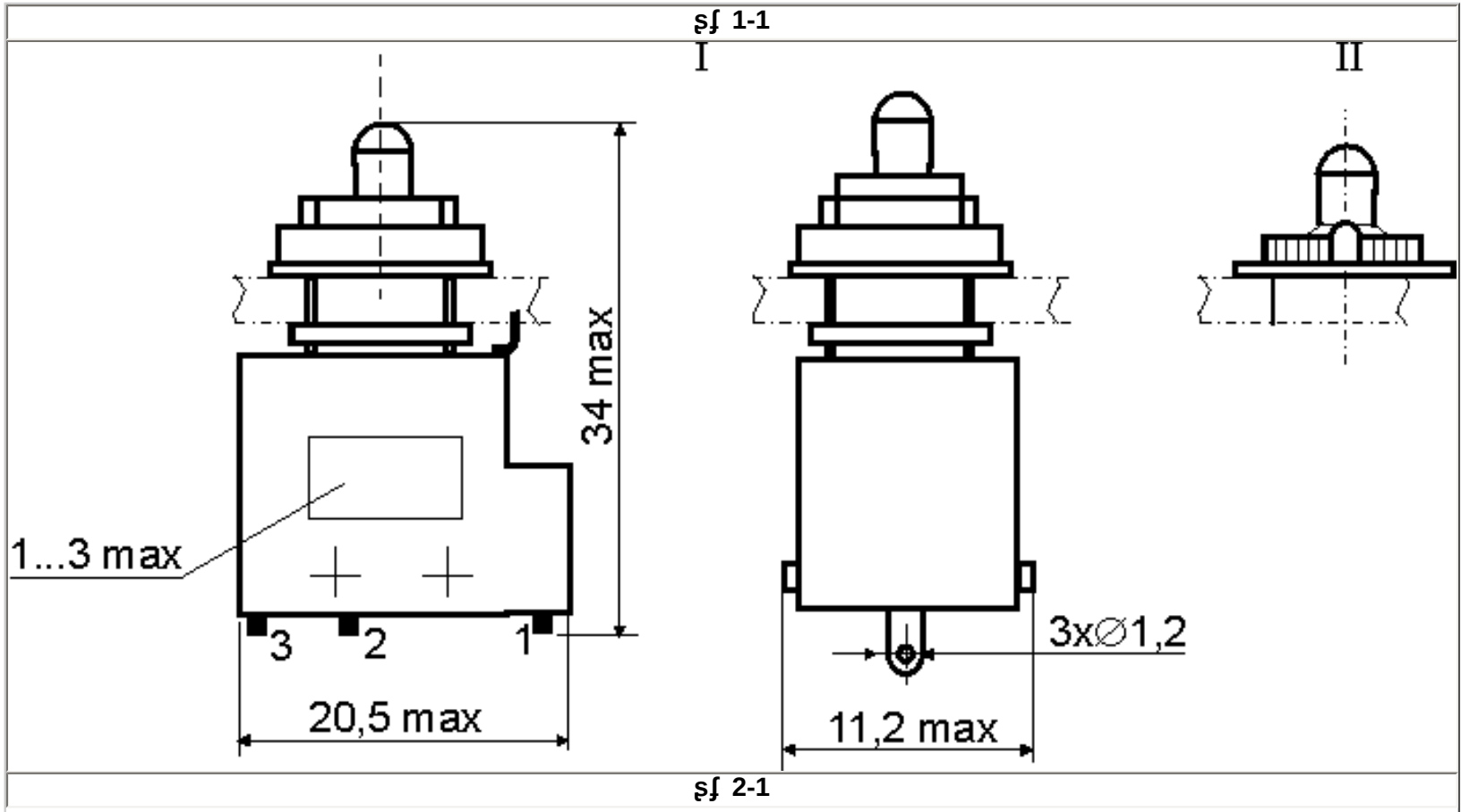
1-1
I
II
34 max
1...3 max
3
2
1
20,5 max
3xØ1,2
11,2 max
2-1

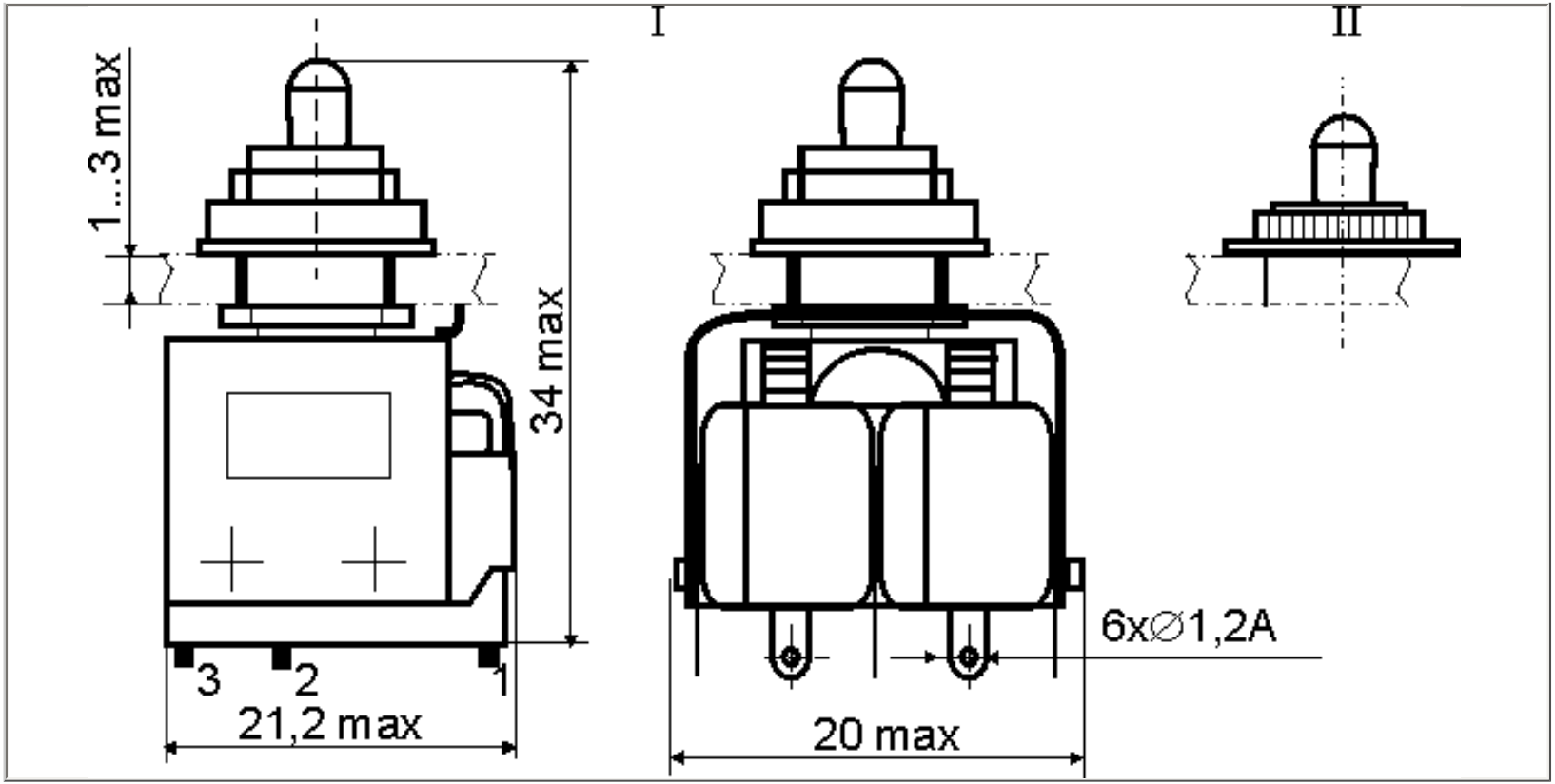
I
II
1...3 max
34 max
3
2
1
21,2 max
20 max
6x∅1,2A