РЕЛЕ СРЕДНЕЙ МОЩНОСТИ. ПЕРЕМЕННОГО ТОКА. (В ГЕРМЕТИЧНОМ КОРПУСЕ).
MIDDLE POWER RELAY. AC SWITCH. (HERMETIC PACKAGE).

Твердотельное реле общего назначения применяется в цепях постоянного и переменного тока.
Solid-state relay is intended to operate in AC/DC -circuits.

5П19А2
5П19Б2

ТЕХНИЧЕСКИЕ ХАРАКТЕРИСТИКИ
TECHNICAL CHARACTERISTICS

Т окр(T_A) = 25 °С

№	Тип *Type*	Постоянное прямое напряжение на входе U вх. U_F @ I вх.(I_F)=10 мА			Выходное сопротивление в открытом состоянии Rвых R_{ON} @ I вх. (I_F) = 10 мА		@Iком Io	Ток утечки на выходе в закрытом состоянии Iут.вых $I_{o(OFF)}$ @Uвх. (U_F)=0,8 В		@Uком Uo	Напряжение изоляции Uиз $U_{ISO\ (DC)}$ t = 1 мин		Сопротивление изоляции Rиз R_{ISO}		Время вкл. / выкл. t вкл, tвыкл t_{ON}, t_{OFF}		
		В (v)			Ом (Ω)		А (А)	мкА (μA)		В (v)	В (v)		Ом (Ω)		мс (ms)		
		min	type	max	type	max		type	max		min	max	min	max	min	type	max
14.1 14.2	5П19А2 5П19Б2	1,1	1,5	1,8	0,1 1,0	0,3 1,5	2,0 0,5	0,1	100	± 50 ± 400	1500		10^{11}			5 /1	10/ 2

ПРЕДЕЛЬНО - ДОПУСТИМЫЕ РЕЖИМЫ ЭКСПЛУАТАЦИИ
MAXIMUM PERMITED OPERATING RATES

№	Тип *Type*	Напряжение коммутации U ком U o Uвх(U_F)=0,8 В		Ток коммутации I ком I_O		Ток коммутации импульсный I ком. и $I_{O\ (PK)}$ Iвх(I_F)=10 мА tимп=100мкс		Входной ток во включенном состоянии I вх. вкл $I_{F\ (ON)}$		Входное напряжение в выключеном состоянии U вх. вкл $U_{F\ (OFF)}$		Входной импульсный ток Iвх. и $I_{F(PK)}$ τимп=100мкс		Рассеиваемая мощность P P_D	Рабочий диапазон температур T T_A	
		В (V)		А (А)		А (А)		мА (mA)		В (V)		мА (mA)		мВт(mW)	°С	
		min	max	min	max	min	max	min	max	min	max	min	max	max	min	max
14.1 14.2	5П19А2 5П19Б2	-60 -400	60 400	-2,0 -0,5	2,0 0,5	-6,0 -2,0	6,0 2,0	10	25	-3,5	0,8		150	1000	-45	+85

ТИПОВАЯ СХЕМА ВКЛЮЧЕНИЯ
TYPICAL APPLICATION CIRCUIT

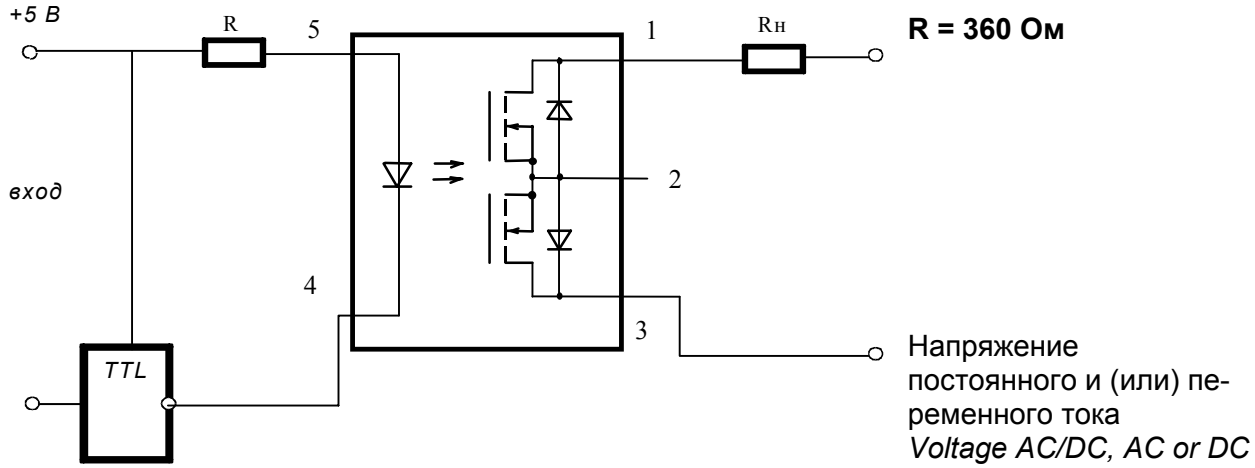

Схема включения реле 5П19А2, 5П19Б2 для управления нагрузкой в цепях переменного и (или) постоянного тока.
Switching-on circuit of relays 5П19А2, 5П19Б2 for influence on load in AC/DC, AC or DC.