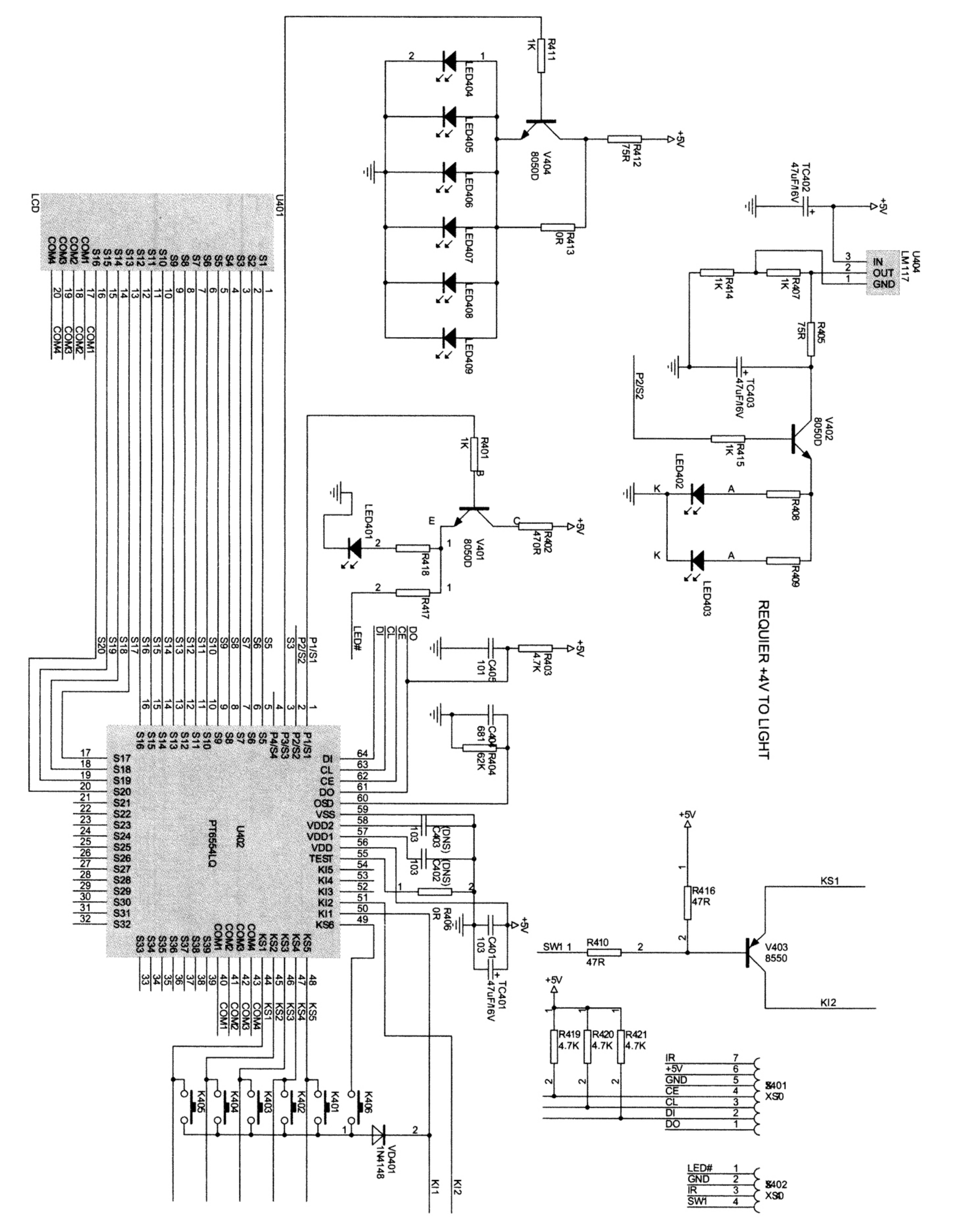

Принципиальная электрическая схема. Плата передней панели

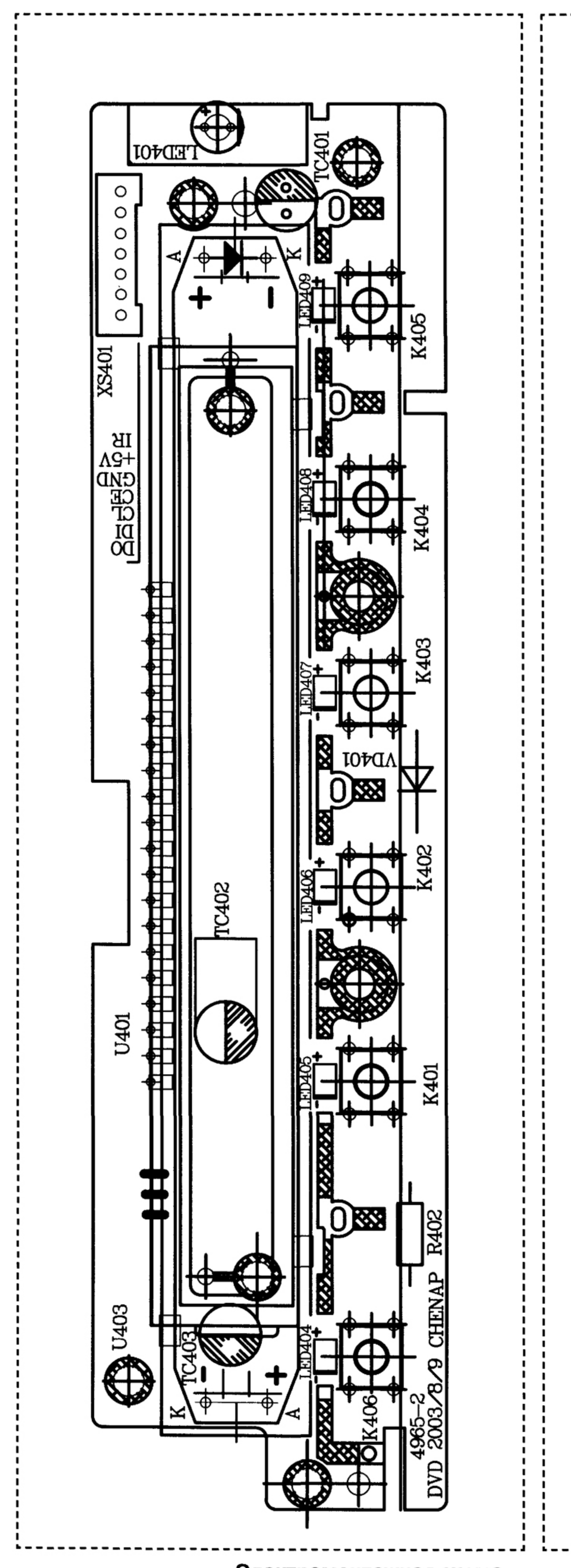

Электромонтажная схема.
Плата передней панели

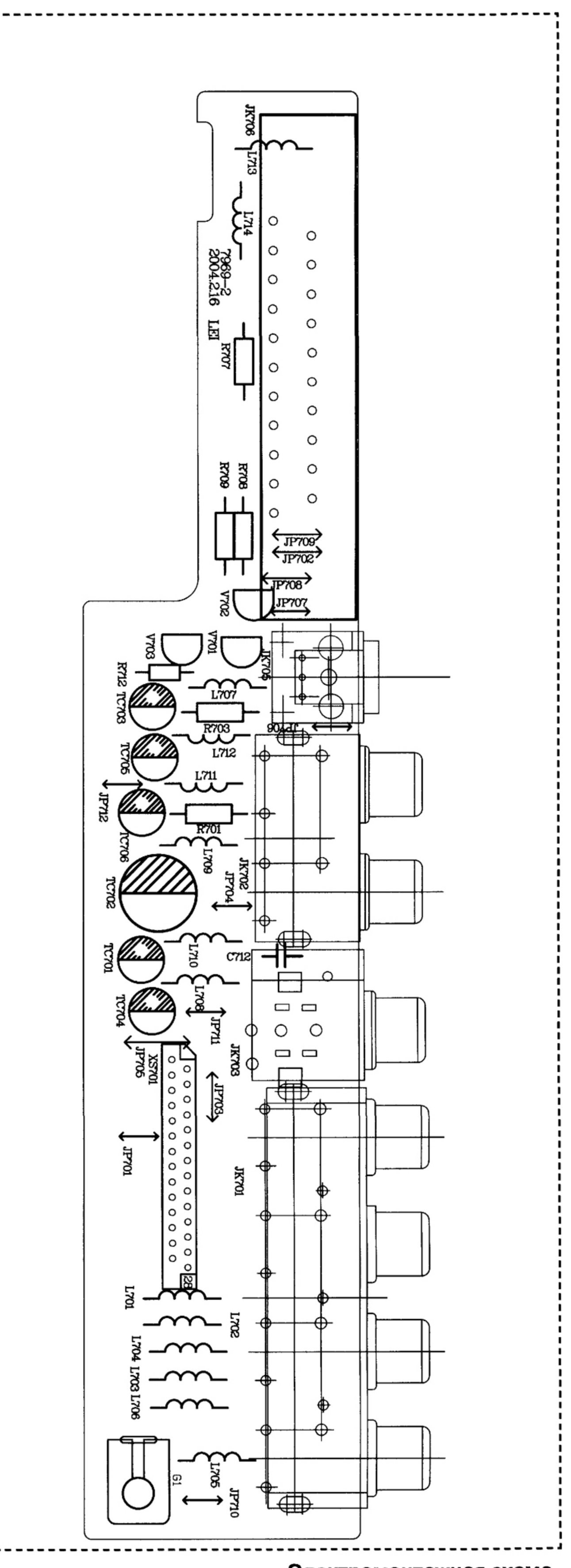

Электромонтажная схема.
Плата выходных разъемов

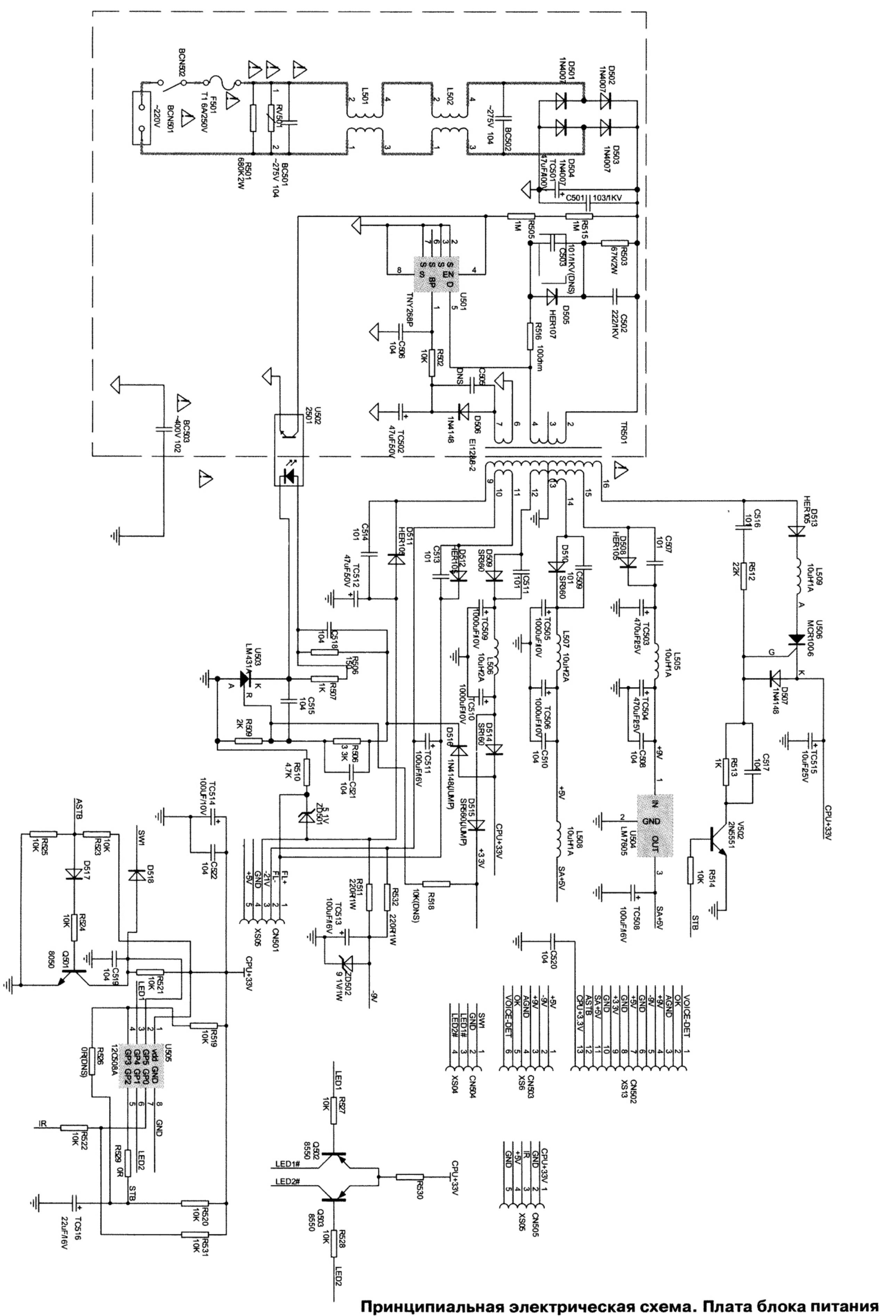

Принципиальная электрическая схема. Плата блока питания

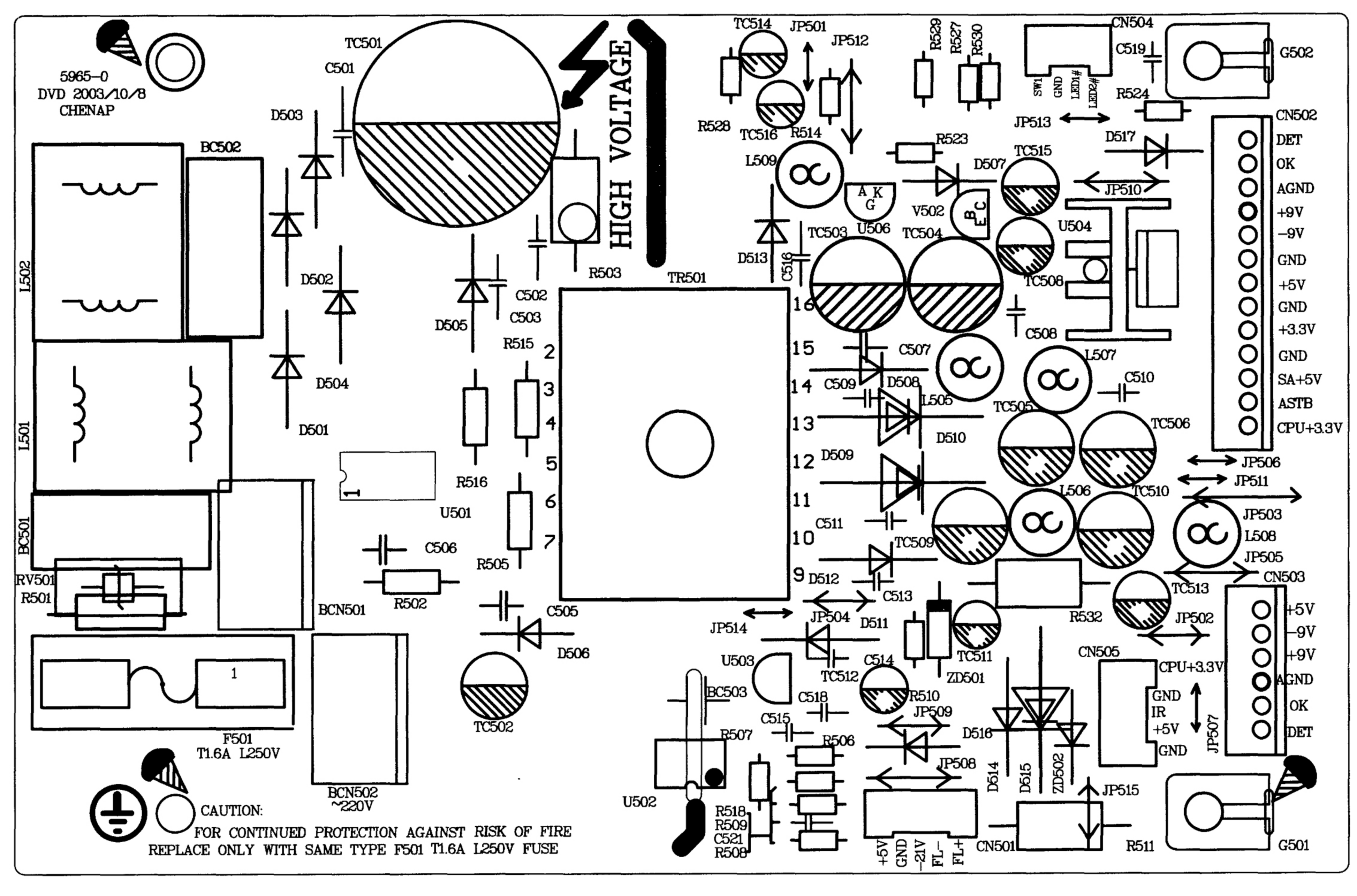
5965-0
DVD 2003/10/8
CHENAP
HIGH VOLTAGE
TC501
C501
D503
BC502
L502
D502
D504
D501
L501
BC501
RV501
R501
BCN501
F501
T1.6A L250V
BCN502
~220V
CAUTION:
FOR CONTINUED PROTECTION AGAINST RISK OF FIRE
REPLACE ONLY WITH SAME TYPE F501 T1.6A L250V FUSE
D505
C502
C503
R503
R515
R516
U501
R505
C506
R502
C505
D506
TC502
TR501
TC514
JP501
JP512
R528
TC516
R514
L509
D513
C516
R529
R527
R530
CN504
C519
G502
SW1
GND
LED1#
LED2#
R524
JP513
CN502
DET
OK
AGND
+9V
-9V
GND
+5V
GND
+3.3V
GND
SA+5V
ASTB
CPU+3.3V
R523
D517
D507
TC515
JP510
V502
U506
TC503
TC504
U504
TC508
C508
C507
L507
C509
D508
L505
C510
TC505
TC506
D510
D509
JP506
JP511
L506
TC510
C511
TC509
JP503
L508
JP505
D512
C513
CN503
TC513
R532
JP502
JP514
JP504
D511
TC511
ZD501
U503
TC512
C514
CN505
CPU+3.3V
GND
IR
+5V
GND
JP507
BC503
C518
R510
C515
JP509
R507
R506
D516
JP508
D514
D515
ZD502
JP515
U502
R518
R509
C521
R508
+5V
GND
-21V
FL-
FL+
CN501
R511
G501

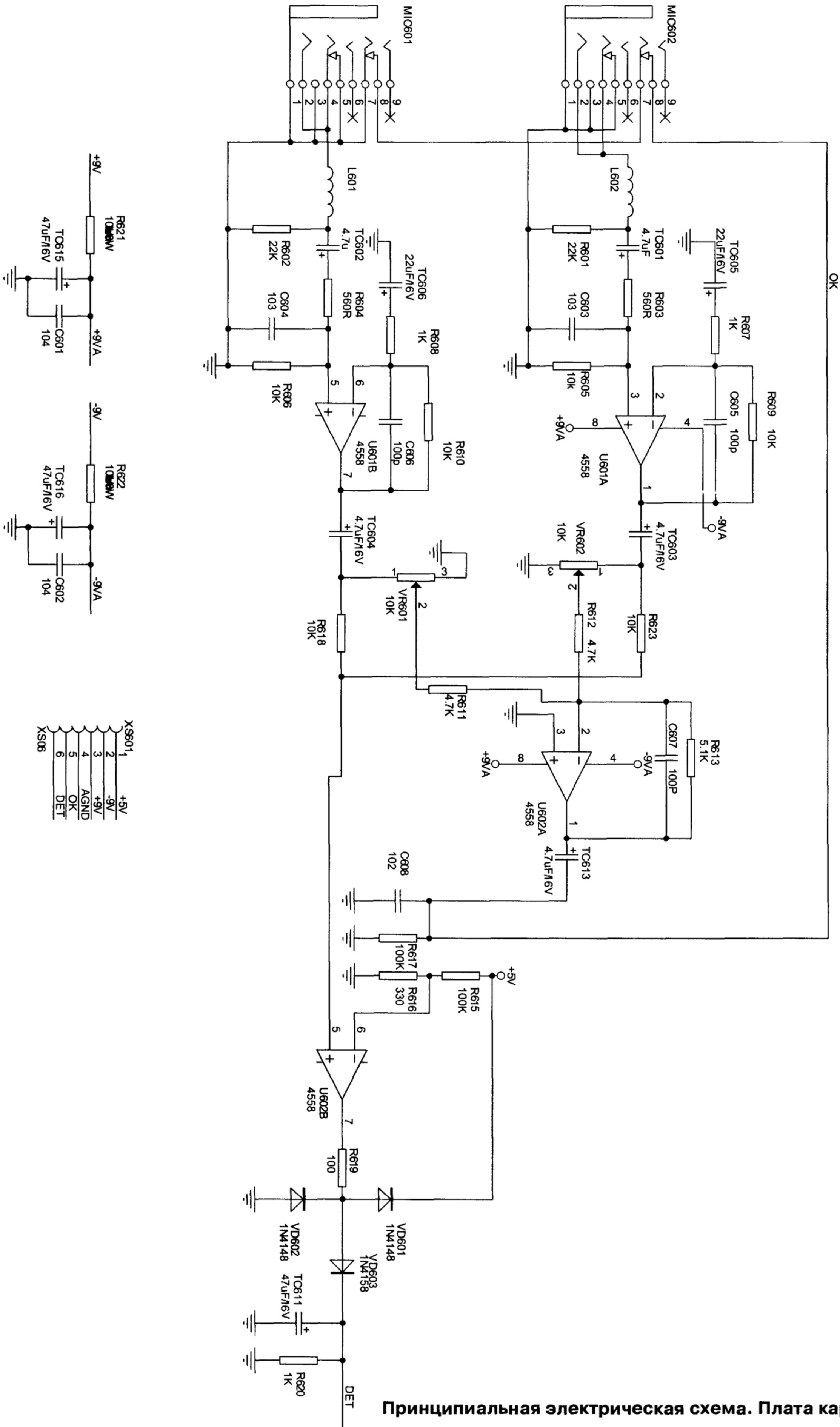

Принципиальная электрическая схема. Плата караоке

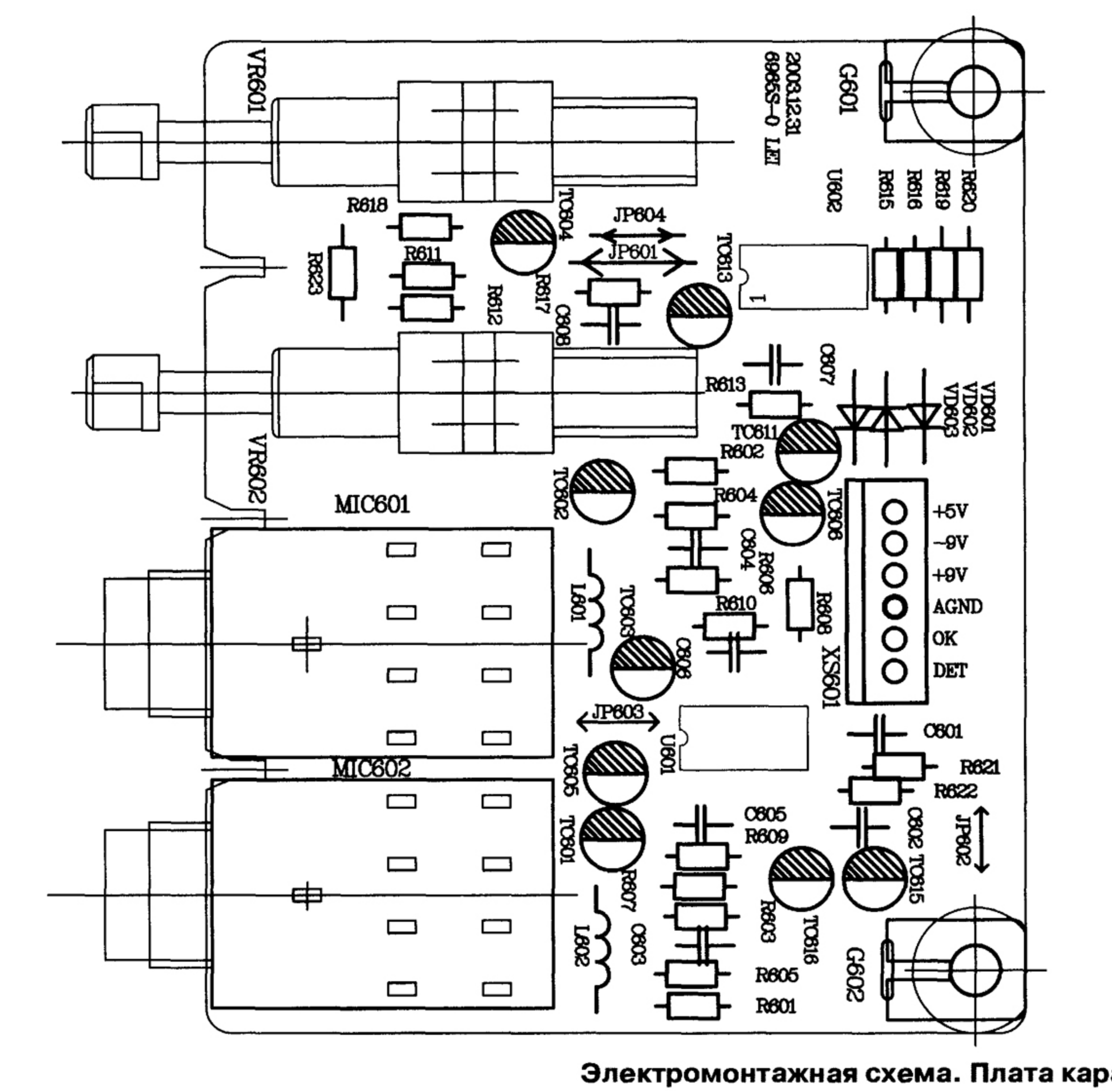

Электромонтажная схема. Плата караоке

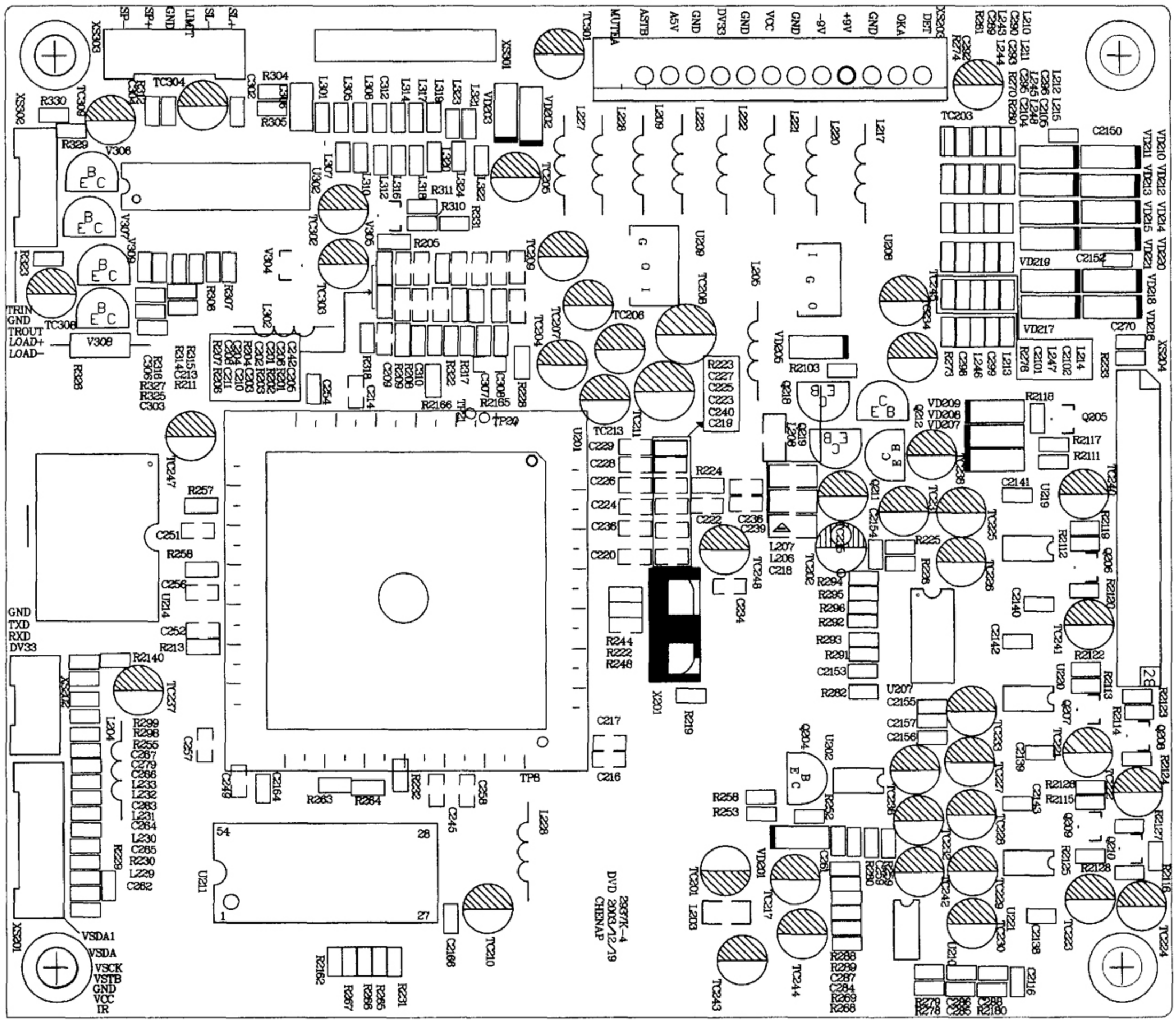

Электромонтажная схема. Главная плата

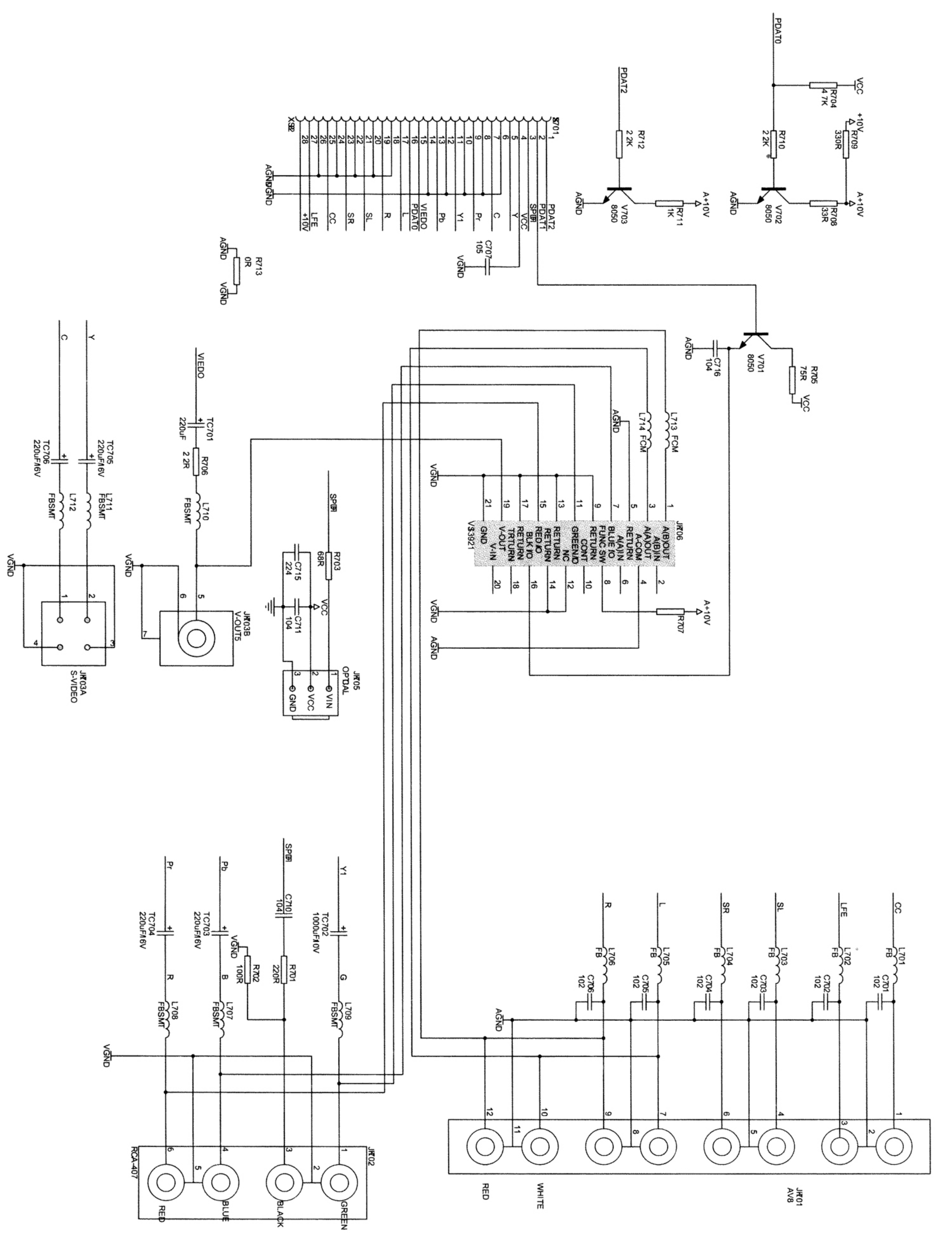

Принципиальная электрическая схема. Плата выходных разъемов

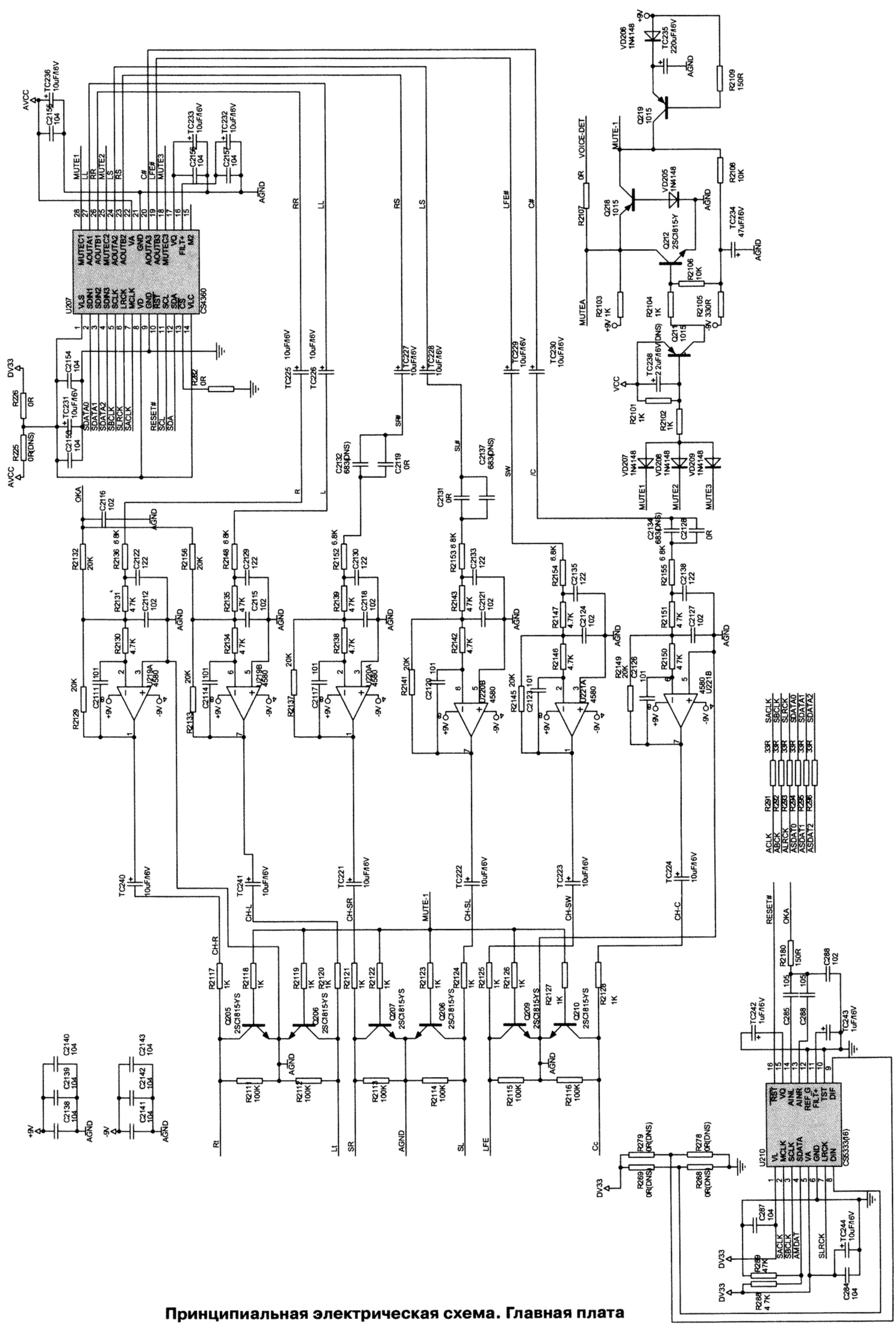

Принципиальная электрическая схема. Главная плата

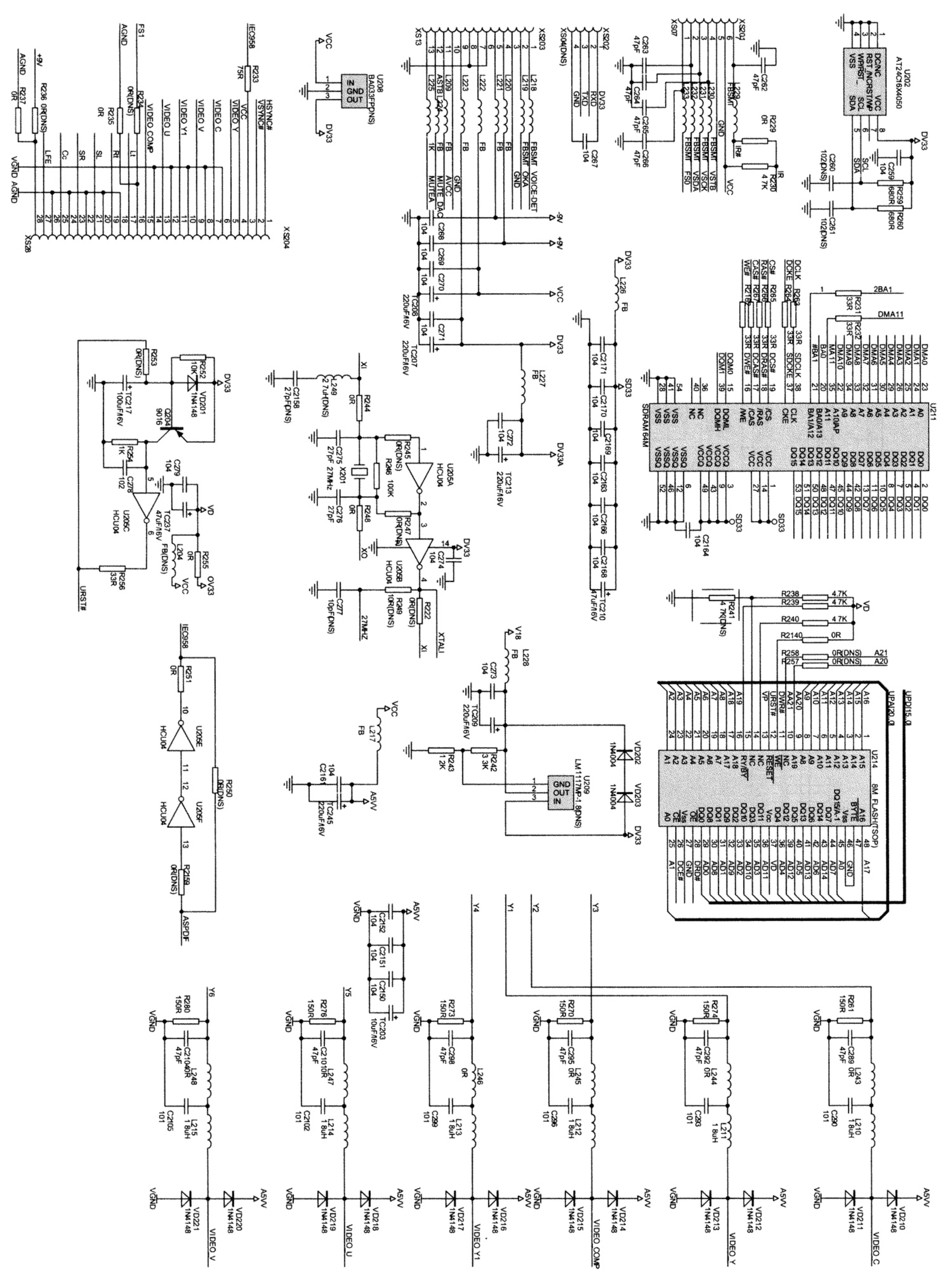

Принципиальная электрическая схема. Главная плата (продолжение)

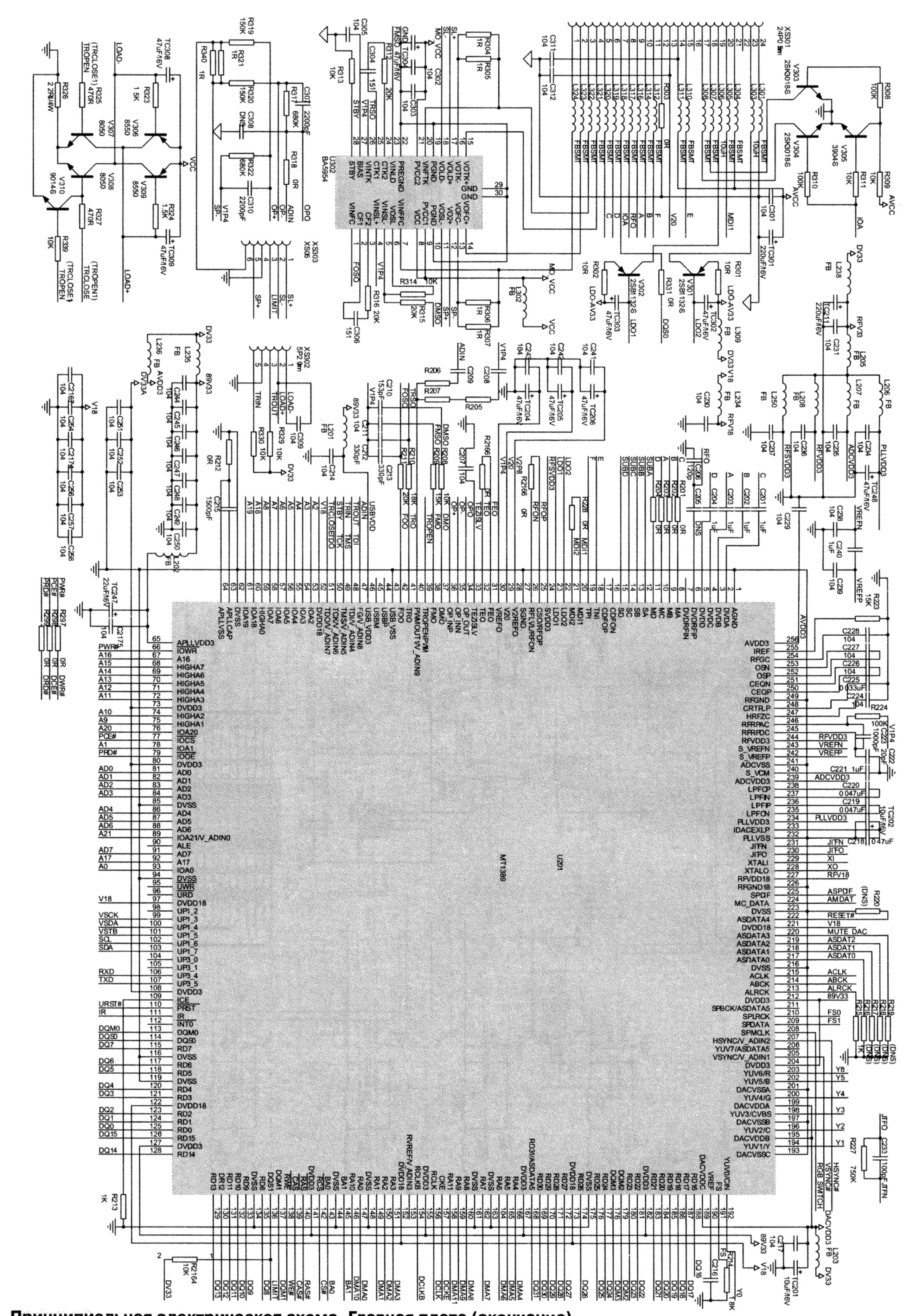

Принципиальная электрическая схема. Главная плата (окончание)