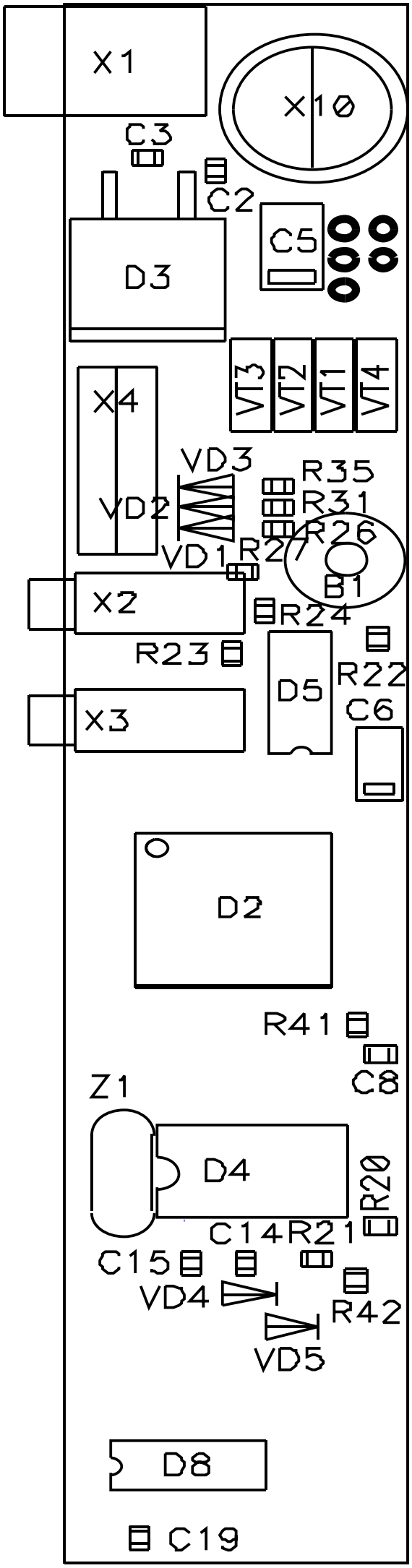
X1
X10
C3
C2
C5
D3
VT3
VT2
VT1
VT4
X4
VD3
VD2
VD1
R35
R31
R26
R27
B1
X2
R24
R23
D5
R22
C6
X3
D2
R41
C8
Z1
D4
R20
C14
R21
C15
VD4
R42
VD5
D8
C19

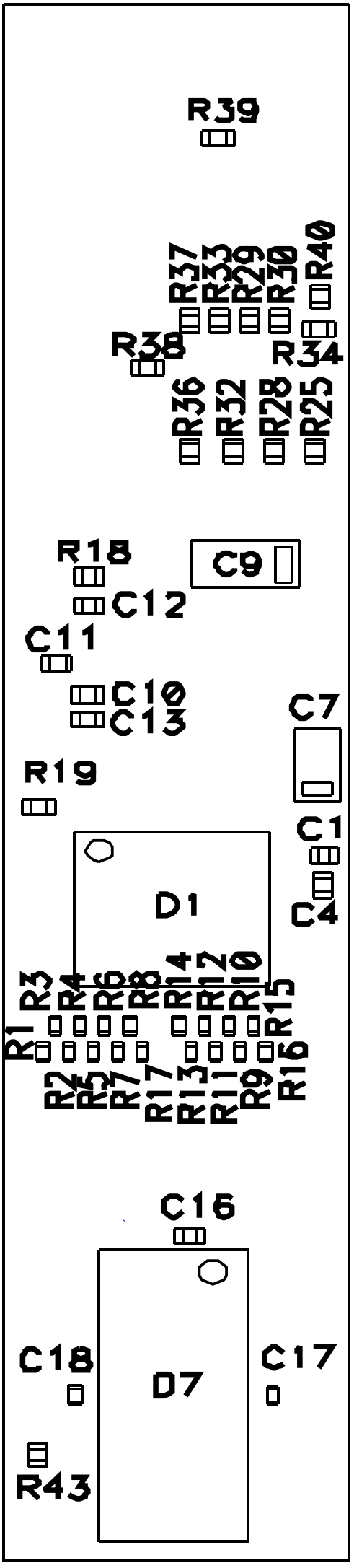
R39
R37
R33
R29
R30
R40
R38
R34
R36
R32
R28
R25
R18
C9
C12
C11
C10
C13
C7
R19
C1
D1
C4
R3
R4
R6
R8
R14
R12
R10
R15
R1
R2
R5
R7
R17
R13
R11
R9
R16
C16
C18
D7
C17
R43